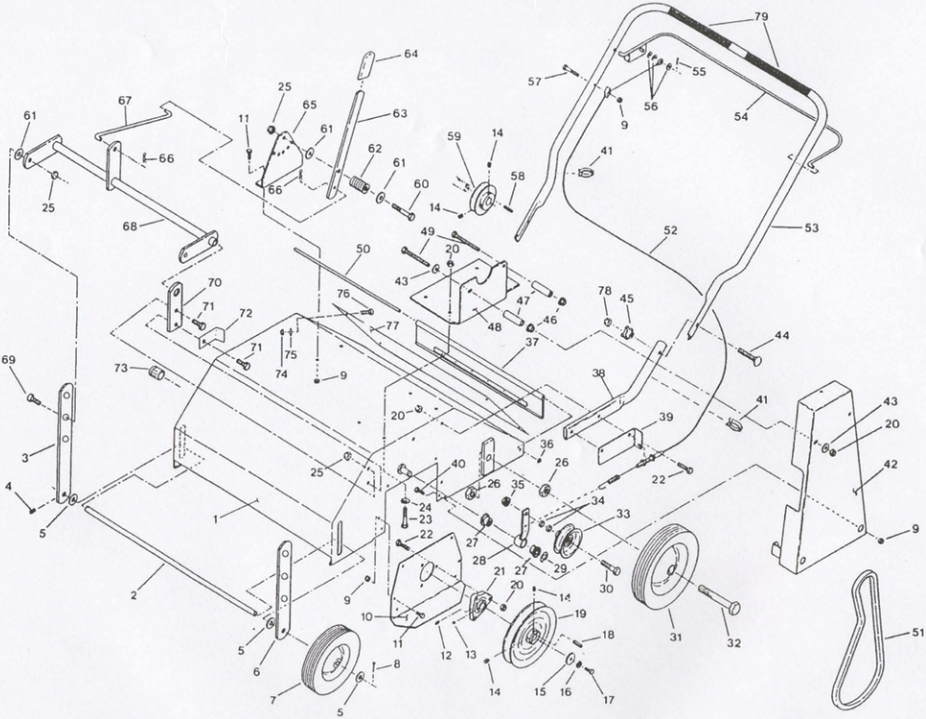
79
64
57
55
56
54
9
25
65
61
63
67
61
11
66
62
61
41
59
14
58
60
14
66
25
68
49
20
52
53
50
43
70
71
76
77
47
46
48
78
45
72
37
44
69
73
71
75
74
9
38
41
43
20
39
20
3
36
26
42
25
40
26
35
22
4
24
23
34
33
9
1
22
27
28
29
30
5
2
9
21
27
20
14
19
10
11
12
13
18
31
32
51
5
6
8
7
5
14
15
16
17